## А–А

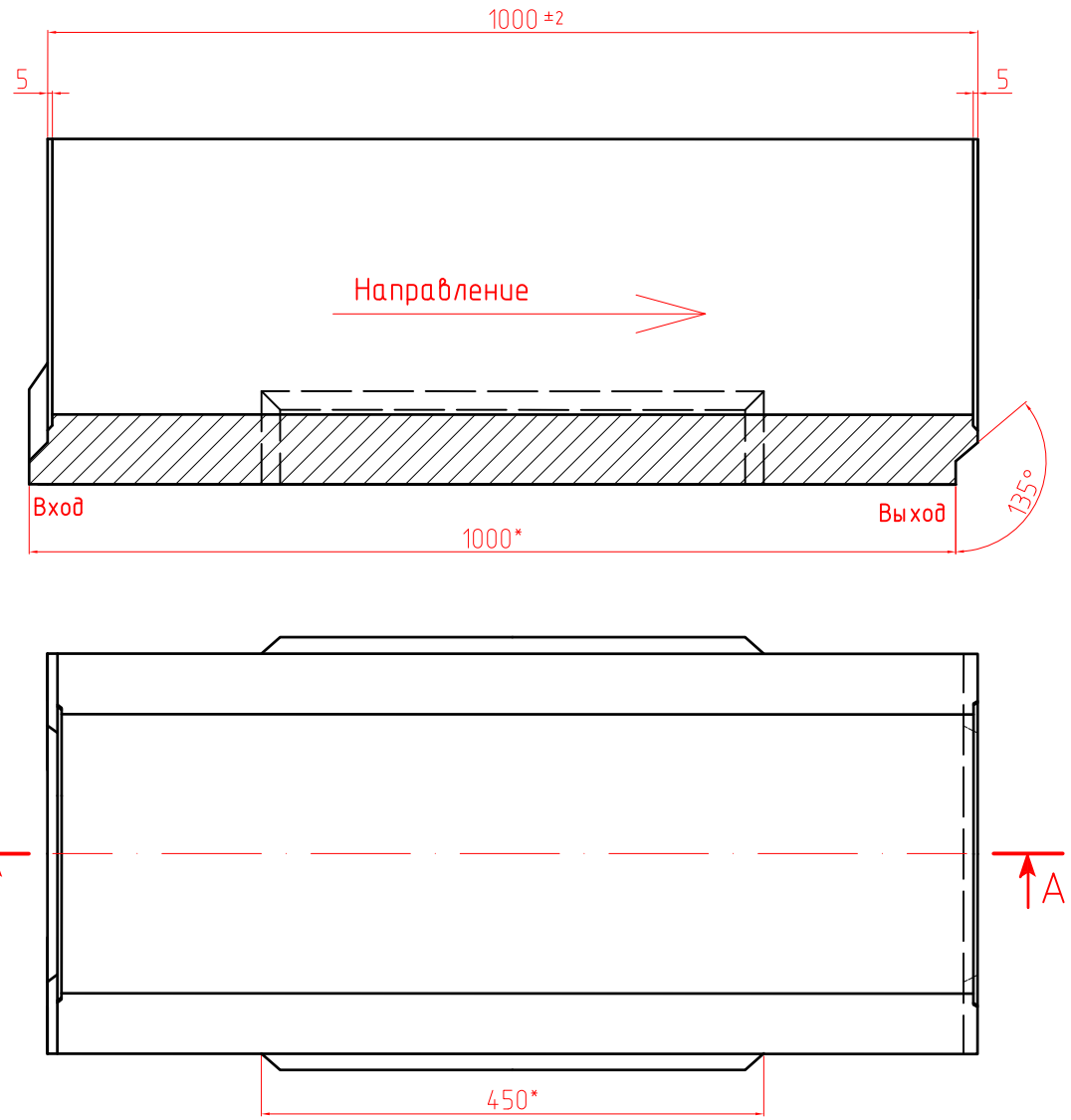


## Выход

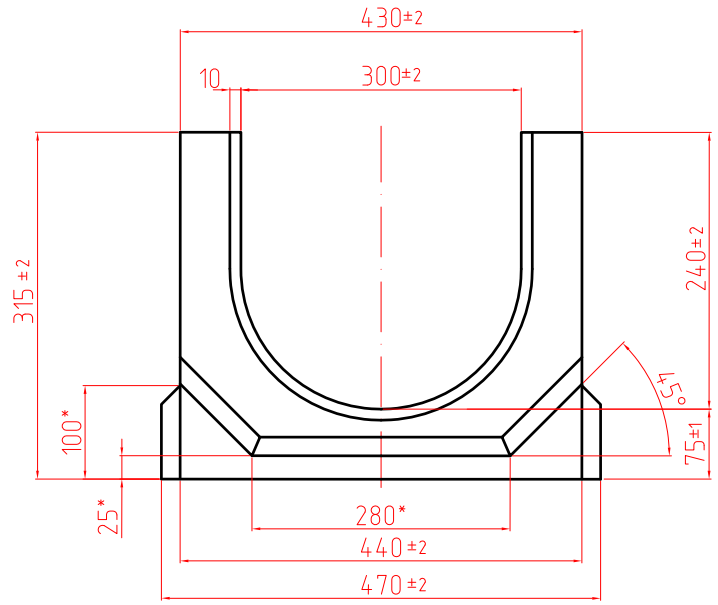


## Вход

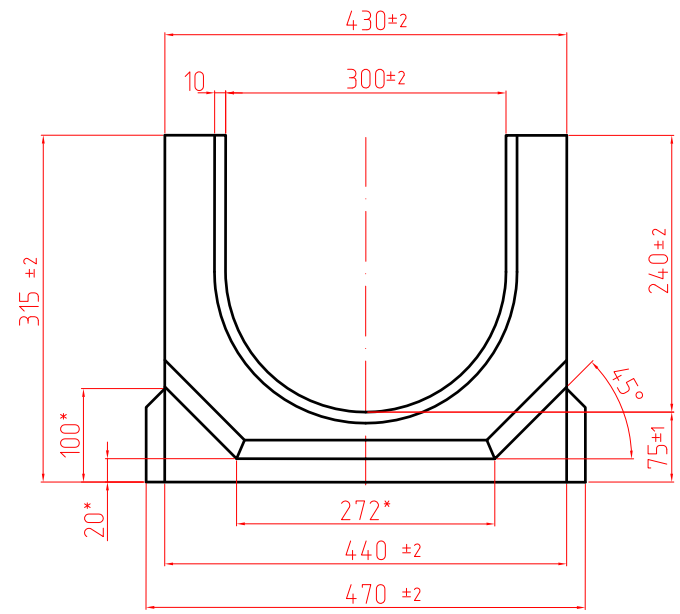


Примечание:

1. размеры даны в мм;
2. * – размер для справки.

| | | | | | | | | |
|---|---|---|---|---|---|---|---|---|
| | | | | | | СТО 25199238-001-2019 | | |
| Изм. | Лист | | N докум. | Подп. | Дата | ООО "СТИЛОТ" | | |
| | | | | | | Система поверхностного водоотвода | Стадия | Лист | Листов |
| Разраб. | | | Голубицкий | | | | Р | 1 | 1 |
| Проверил | | | Василенко | | | | | | |
| Н.контроль | | | | | | Лоток SteePlus DN 300, H315 артикул BP30315 | STEELOT г. Москва | | |
| Т.контроль | | | | | | | | | |
| Утвердил | | | Куделко | | | | | | |

Формат А3

СОГЛАСОВАНО

Взам. инв.N

Подпись и дата

Инв.N подл.